cersanit

WANNA PROSTOKĄTNA LARGA 160×75
LARGA 160×75 BATHTUB RECTANGULAR

RYSUNEK TECHNICZNY/*TECHNICAL DRAWING*
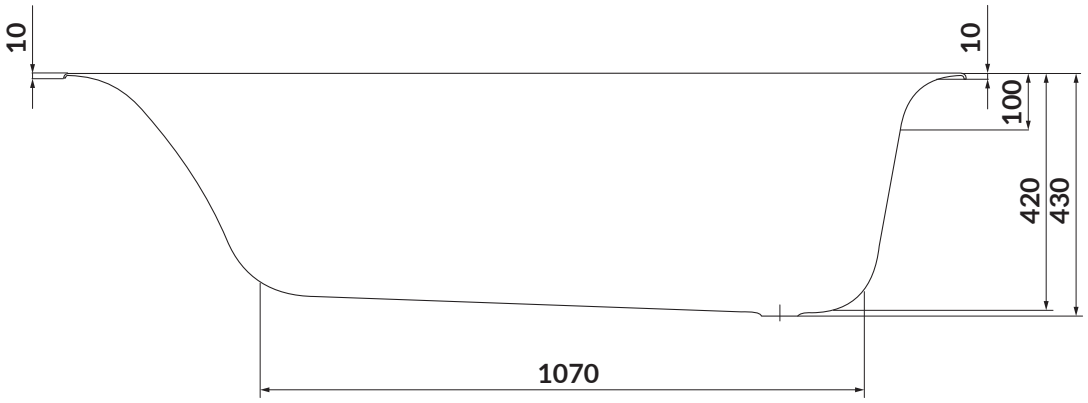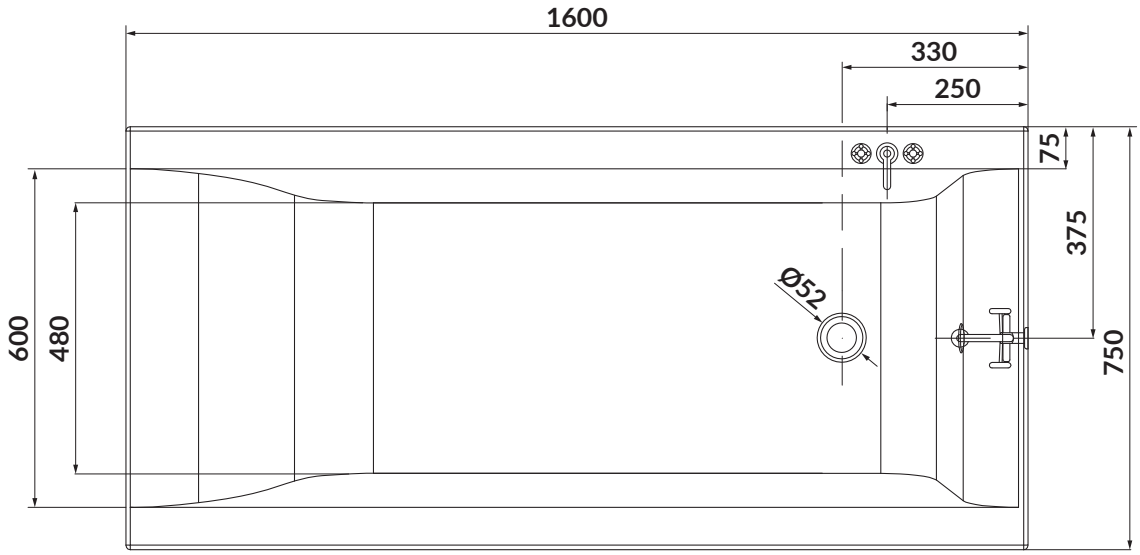
KOD PRODUKTU/ *PRODUCT CODE:*	S301-305