cersanit

RYSUNEK TECHNICZNY/*TECHNICAL DRAWING*

DRZWI NA ZAWIASACH KABINY PRYSZNICOWEJ LARGA 80×195 CZARNE, PRAWE
LARGA SHOWER ENCLOSURE DOOR WITH HINGES 80×195 BLACK RIGHT
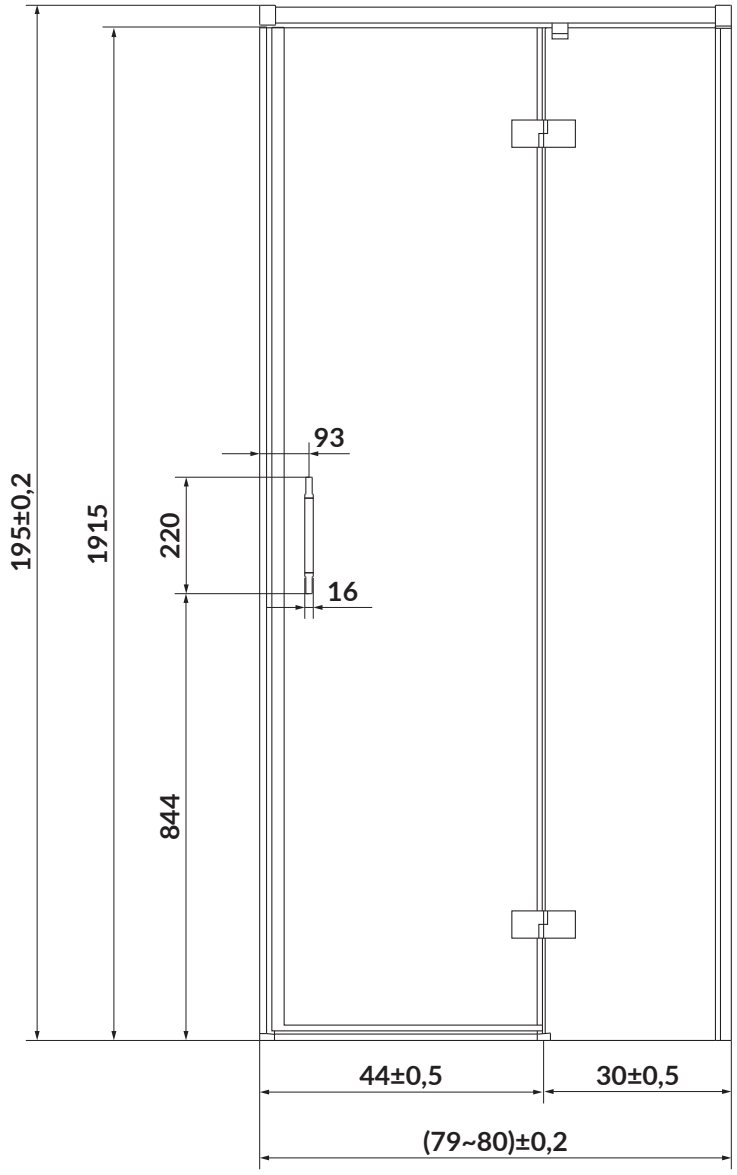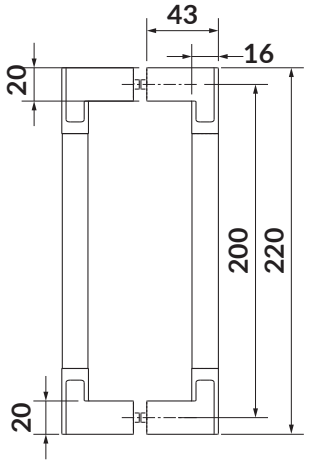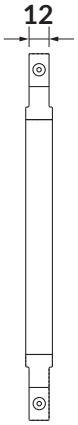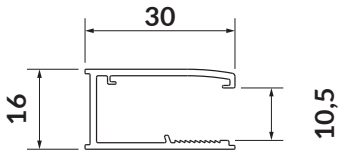
KOD PRODUKTU/ *PRODUCT CODE:*	S932-123