cersanit

RYSUNEK TECHNICZNY/*TECHNICAL DRAWING*

BOCZNY OTWARTY MODUŁ DOLNY LARGA 20 BIAŁY
LARGA 20 SIDE OPEN MODULE CABINET BOTTOM WHITE
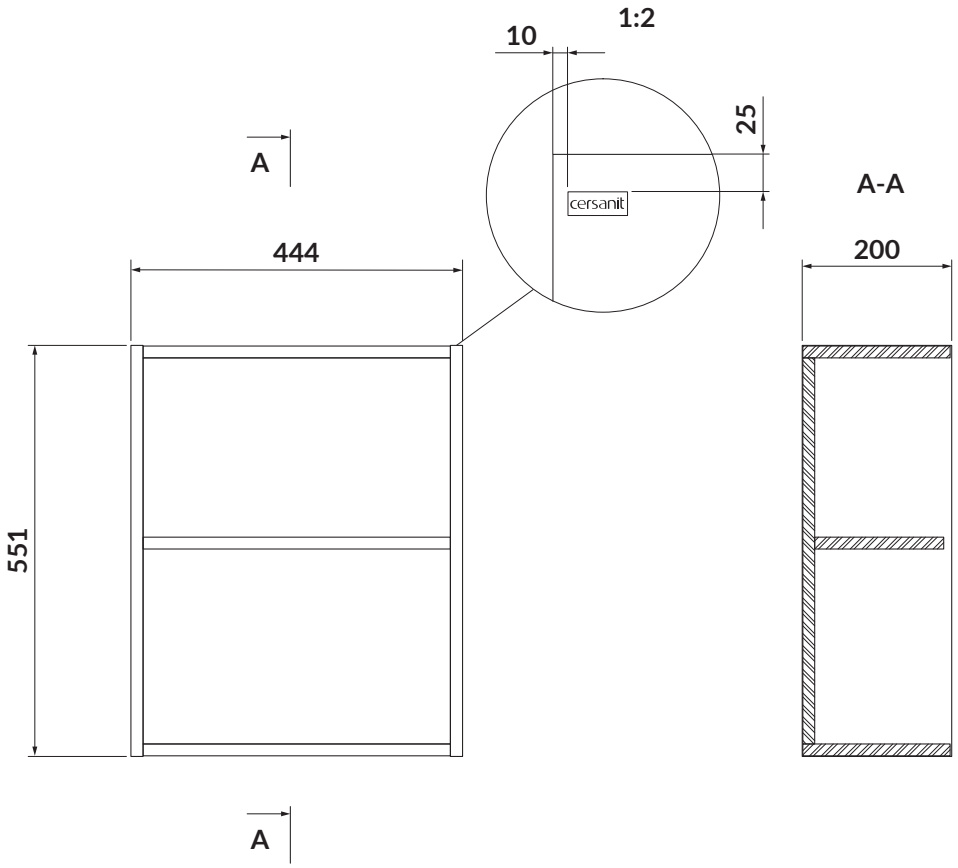
KOD PRODUKTU/ *PRODUCT CODE:*	S932-093