cersanit

RYSUNEK TECHNICZNY/*TECHNICAL DRAWING*

MISKA ZAWIESZANA LARGA SQUARE CLEAN ON
LARGA SQUARE WALL HUNG BOWL CLEAN ON
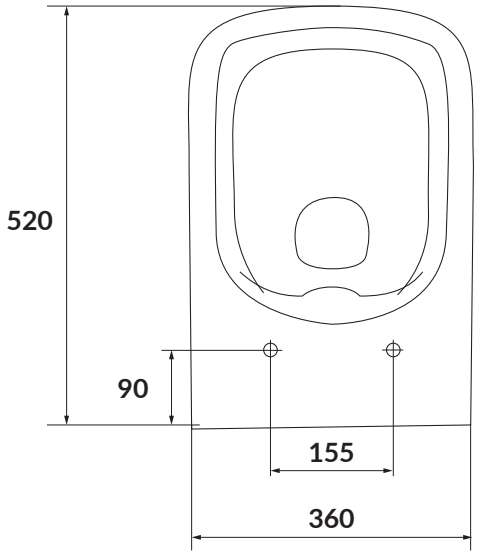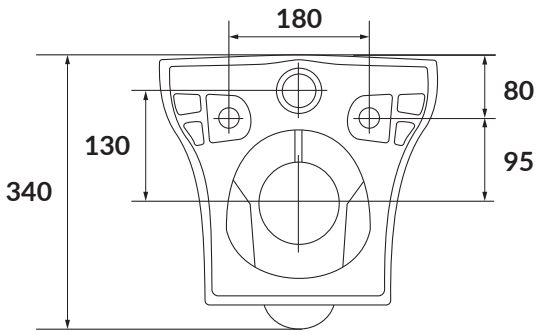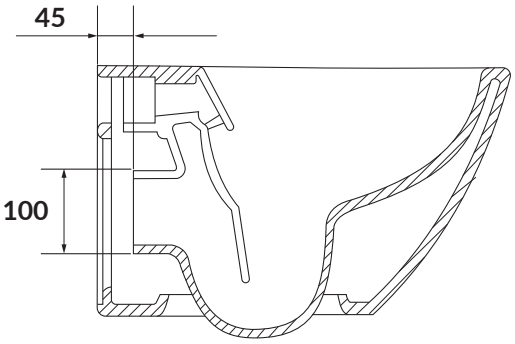
KOD PRODUKTU/ *PRODUCT CODE:*	K120-004