cersanit

RYSUNEK TECHNICZNY/*TECHNICAL DRAWING*

BATERIA WANNOWO-NATRYSKOWA PODTYNKOWA LARGA CHROM Z BOKSEM
LARGA CONCEALED BATH-SHOWER FAUCET CHROME WITH BOX
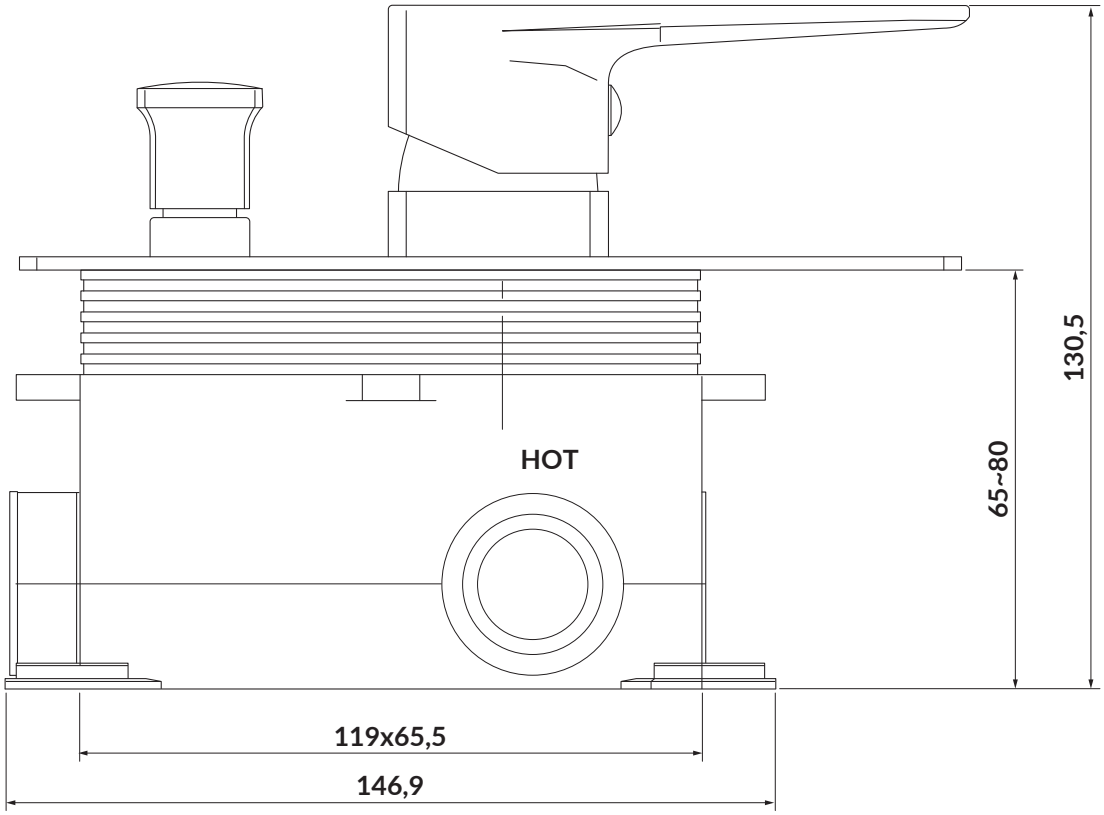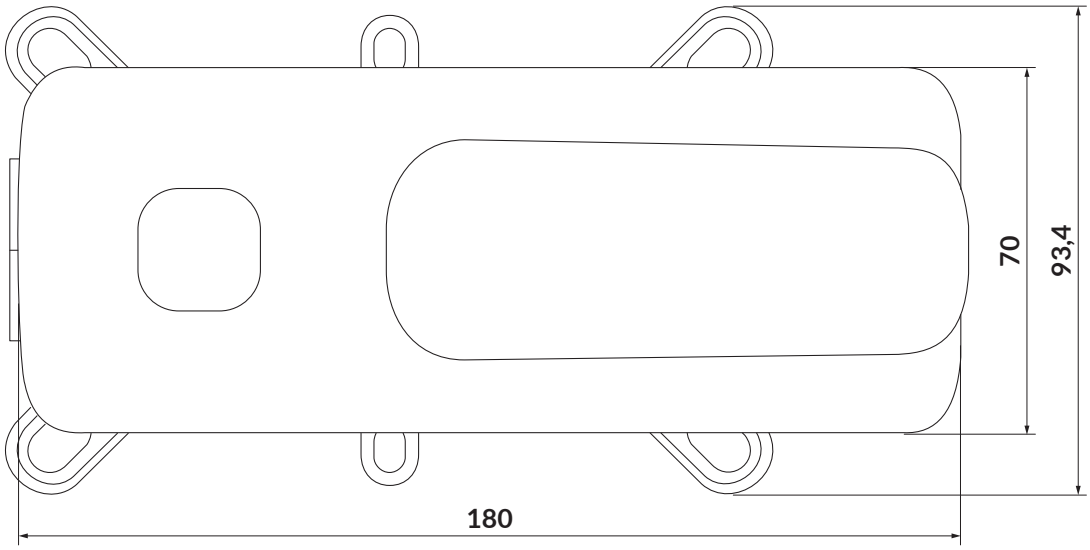
KOD PRODUKTU/ *PRODUCT CODE:*	S951-374