cersanit

RYSUNEK TECHNICZNY/*TECHNICAL DRAWING*

BATERIA BIDETOWA CREA NIKIEL
CREA BIDET FAUCET NICKEL
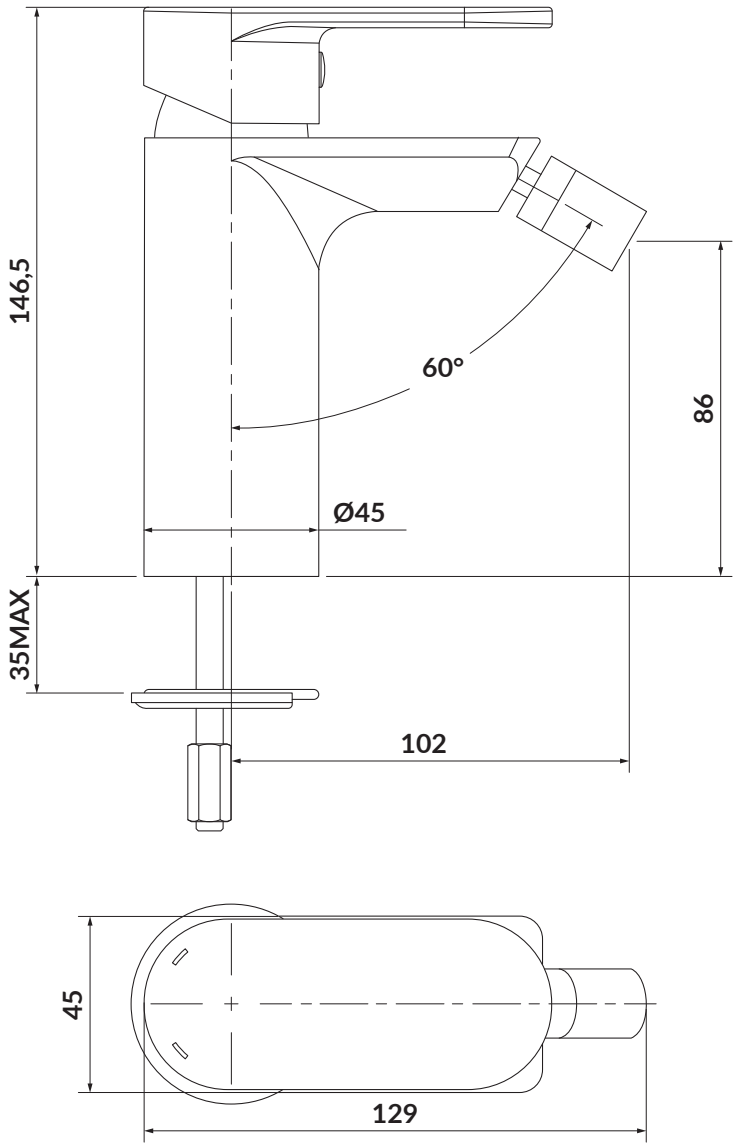
KOD PRODUKTU/
PRODUCT CODE: **S951-317**