cersanit

RYSUNEK TECHNICZNY/*TECHNICAL DRAWING*

WANNA WOLNOSTOJĄCA PRZYŚCIENNA CREA 170X83
BATHTUB FREESTANDING BACK-TO-WALL CREA 170X83
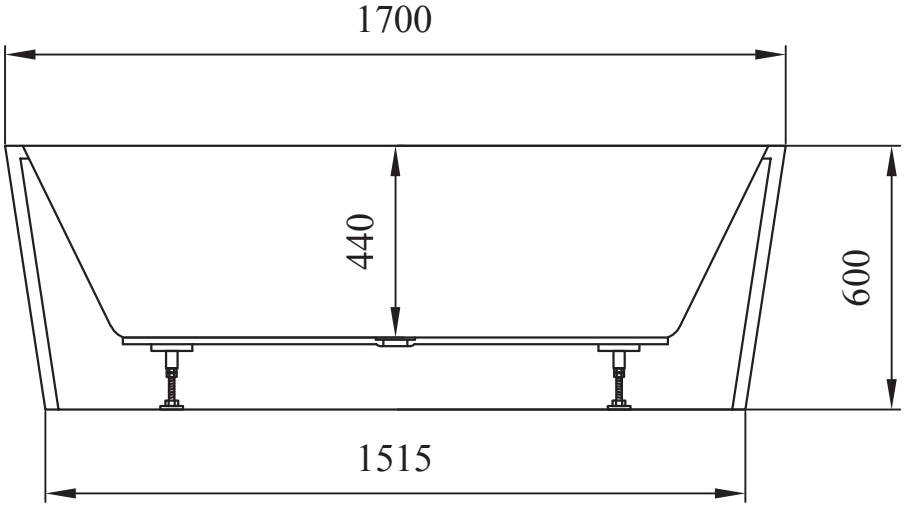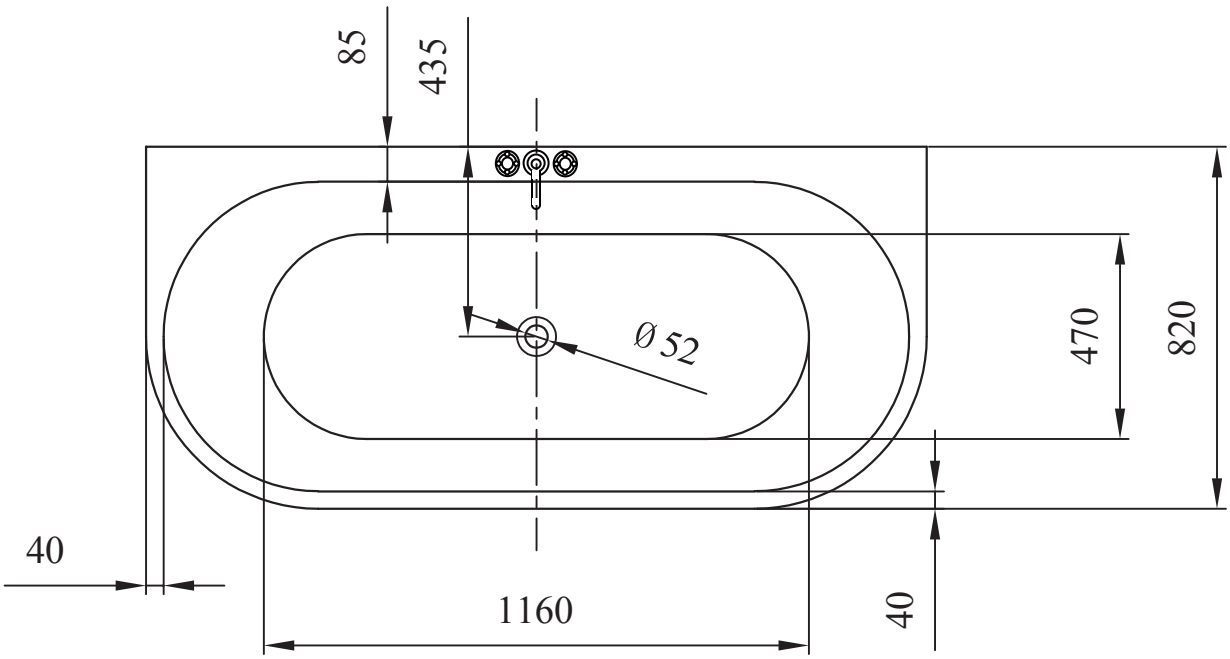
KOD PRODUKTU/ *PRODUCT CODE:*	S303-301