cersanit

RYSUNEK TECHNICZNY/*TECHNICAL DRAWING*

UMYWALKA NABLATOWA MODUO 45 NIEREGULARNA
*MODUO 40 COUNTERTOP WASHBASIN IRREGULAR*
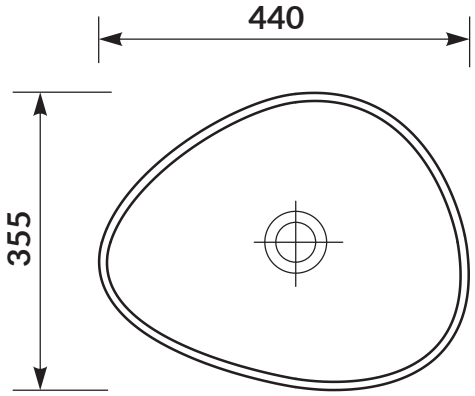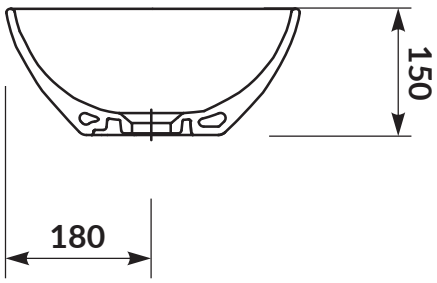
| KOD PRODUKTU/ *PRODUCT CODE:* | K116-051 |
|---|---|