cersanit

RYSUNEK TECHNICZNY/*TECHNICAL DRAWING*

SZAFKA PODBLATOWA OTWARTA MODUO 40 DĄB /
MODUO 40 UNDER-COUNTERTOP CABINET OAK
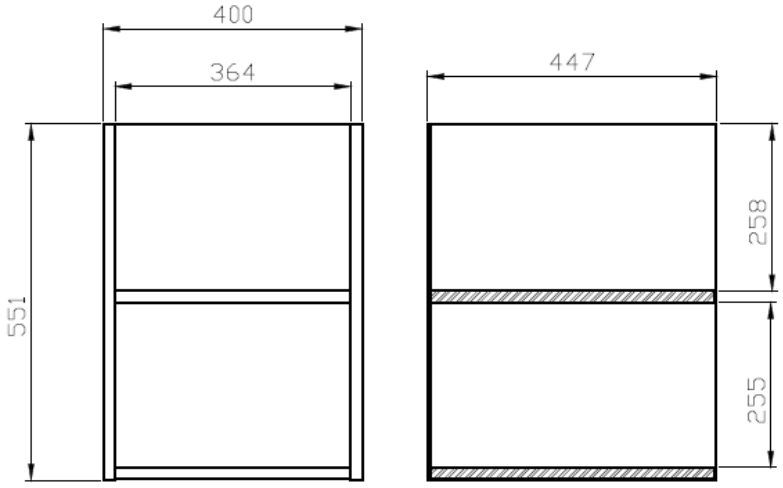
KOD PRODUKTU/ *PRODUCT CODE:*	K116-019