cersanit

RYSUNEK TECHNICZNY/*TECHNICAL DRAWING*

SET MODUO 50 SZARY /
SET MODUO 50 GREY
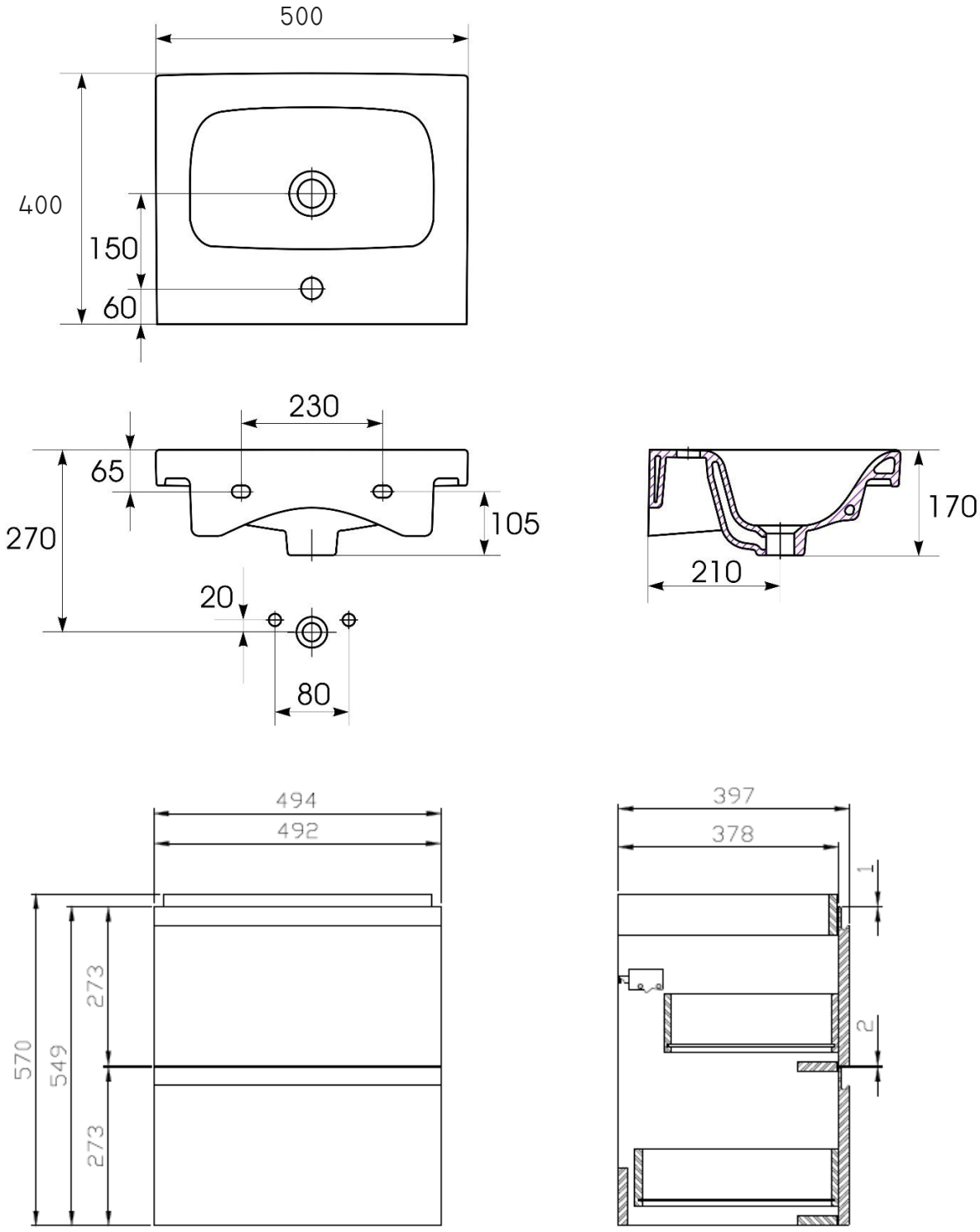
KOD PRODUKTU/ *PRODUCT CODE:*	S801-219